DETALHE DO HIDRANTE INTERNO (HI)
SEM ESCALA

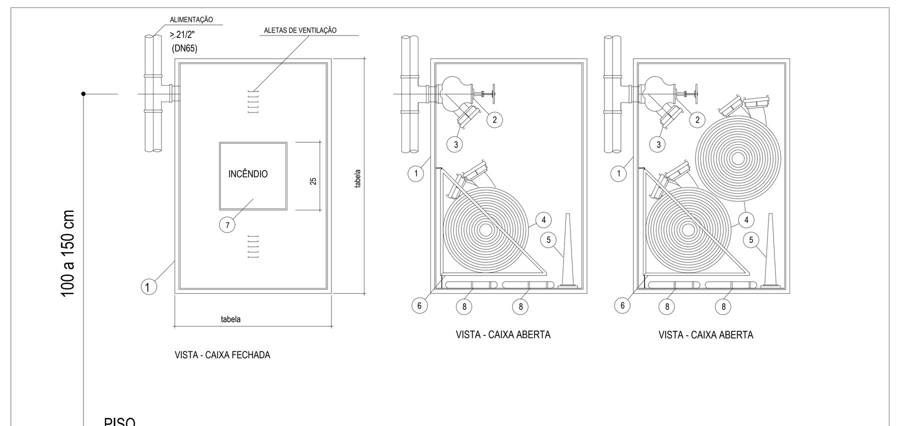

1 – ABRIGO PARA MANGUEIRA, TIPO EMBUTIR, EM CHAPA DOBRADA, #20MSG, NAS DIMENSOES
2 – REGISTRO GLOBO ANGULAR 45°, ø63mm.
3 – ADAPTADOR ø63mm R5Fx ENGATE RAPIDO TIPO STORZ ø38mm.
4 – MANGUEIRA DE ABRA SINTETICA OU VEGETAL COM REVESTIMENTO INTERNO DE BORRACHA, DIAMETRO 38mm LANCE DE 20m e 2 x15m, UNIOES DE ENGATE RAPIDO STORZ,
5 – ESGUICHO CONICO, TIPO AGULHETA, DIAMETRO IGUAL A 38mm, JUNTA DE ENGATE STORZ, REQUINTE DIAMETRO 16mm.
6 – CESTO BASCULANTE.
7–VISOR DE VIDRO
8–CHAVES PARA CONEXÕES DE ENGATE RÁPIDO (STORZ), ø63mmX38mm

DIMENSOES DAS CAIXAS P/ HIDRANTE INTERNO

Ø MANG. mm	COMP. MANG. m	LARG. cm	ATL. (h)cm	PROF. cm
38	15	45	75	17
38	2x15	60	90	17
38	20	45	75	17

DETALHE DO HIDRANTE DE RECALQUE (HR)
SEM ESCALA

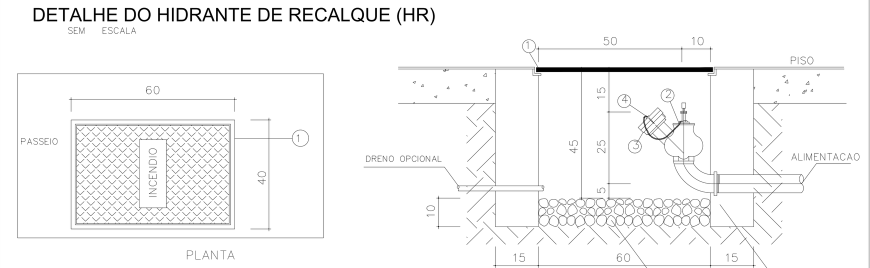

LEGENDA:
1. A TAMPA DEVE SER ARTICULADA E REQUADRO EM FERRO FUNDIDO OU MATERIAL SIMILAR, IDENTIFICADA PELA PALAVRA "INCÊNDIO" (0,40mx0,60m) E PINTADA DE VERMELHO.
2. REGISTRO GLOBO ANGULAR 45°, ø63 situado a no maximo 0,50m do nível do piso acabado, Classe300. Esta valvula deve: permitir o fluxo da agua nos dois sentidos e instalada de modo a garantir seu adequado manuseio; vedação etileno propileno, com haste ascendente, com castelo quadrado de uso específico do CBMMG.
3. ADAPTADOR ø63 mm, R5F x ENGATE RAPIDO ø63 mm
4. TAMPAO ø63 mm ENGATE RAPIDO

* O HIDRANTE DE RECALQUE DEVE SER POSICIONADO A 0,50 DA GUIA DO PASSEIO, introducao voltada para cima em angulo de 45° e posicionada, a no maximo , 0,15 m, de profundidade em relação ao piso do passeio. OU NO MURO DA DIVISA C/ A RUA A 60 cm DO PISO DO PASSEIO, COM A INTRODUÇÃO VOLTADA P/A RUA E P/BAIXO EM ANGULO DE 45°.
* É VEDADA A INSTALAÇÃO DO DISPOSITIVO DE RECALQUE EM LOCAL QUE TENHA CIRCULAÇÃO OU PASSAGEM DE VEÍCULOS.

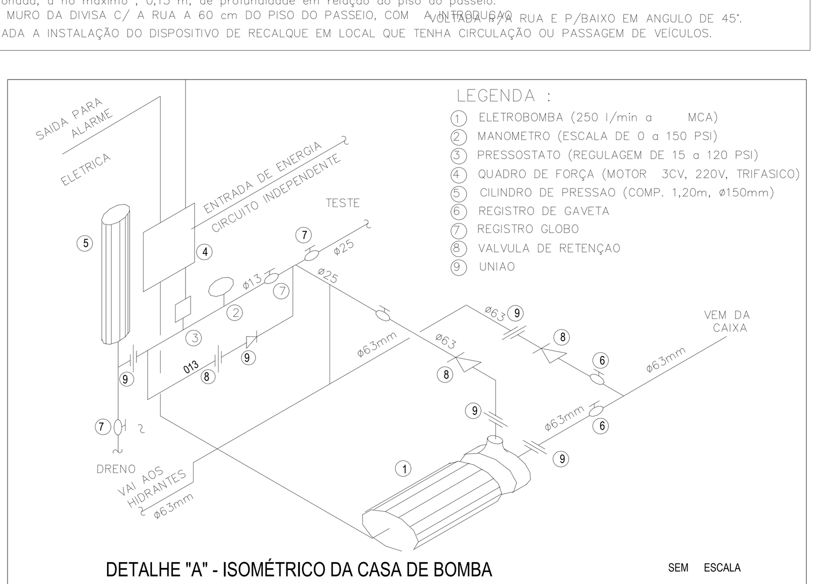

LEGENDA :
1. ELETROBOMBA (250 l/min a MCA)
2. MANOMETRO (ESCALA DE 0 a 150 PSI)
3. PRESSOSTATO (REGULAGEM DE 15 a 120 PSI)
4. QUADRO DE FORÇA (MOTOR 3CV, 220V, TRIFASICO)
5. CILINDRO DE PRESSAO (COMP. 1,20m, ø150mm)
6. REGISTRO DE GAVETA
7. REGISTRO GLOBO
8. VALVULA DE RETENÇAO
9. UNIAO

DETALHE "A" - ISOMÉTRICO DA CASA DE BOMBA SEM ESCALA

DETALHE DE GUARDA-CORPO
SEM ESCALA

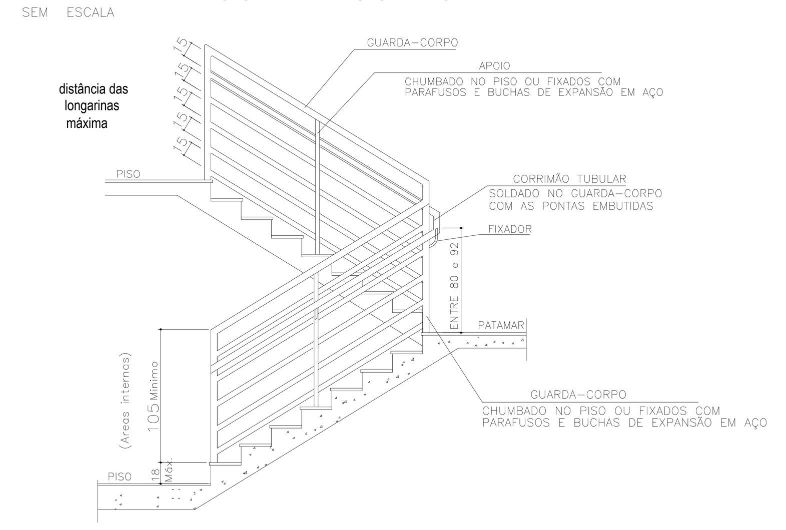

A) O GUARDA CORPO PODE SER DE ALVENARIA, OU POSSUIR GUARDAS VAZADAS COM BALAÚSTRES VERTICAIS E LONGARINAS INTERMEDIÁRIAS OU PAINEIS QUE PODEM SER : GRADE, BARRAS HORIZONTAIS OU VERTICAIS, VIDRO DE SEGURANÇA LAMINADO OU ARAMADO, DE MODO QUE UMA ESFERA DE 15cm DE DIÂMETRO NÃO POSSA PASSAR POR NENHUMA ABERTURA, E SEJA MATERIAL NÃO ESTILHAÇÁVEL E ISENTOS DE SALIÊNCIAS, REENTRÂNCIAS OU QUAISQUER ELEMENTOS QUE POSSAM ENGANCHAR ROUPAS.
B) O G.C. DEVERÁ TER BALAÚSTRES , LONGARINAS OU PAINEIS CAPAZES DE RESISTIR A CARGAS TRANSMITIDAS POR CORRIMÃOS NELES FIXADOS OU CALCULADOS PARA RESISTIR A UMA FORÇA HORIZONTAL DE 730N/m APLICADA A 1,05m DE ALTURA (ADOTA–SE AS MAIORES TENSÕES).
C) O G.C. DEVERÁ TER BALAÚSTRES, LONGARINAS OU PAINEIS CAPAZES DE RESISTIR A UMA CARGA HORIZ. 1,20KPa APLICADA À ÁREA BRUTA DA GUARDA OU EQUIVALENTE DA QUAL FAÇAM PARTE;
D) O GUARDA–CORPO DEVERÁ TER ALTURA MÍNIMA 105 cm PARA ÁREAS INTERNAS E DEVERÁ TER ALTURA MÍNIMA 130 cm NAS ÁREAS EXTERNAS.

* TODA SAÍDA DE EMERGÊNCIA DEVE SER PROTEGIDA DE AMBOS OS LADOS POR PAREDES OU GUARDA–CORPO SEMPRE QUE HOUVER DESNÍVEL SUPERIOR A 19cm, PARA EVITAR QUEDAS.
* ESCADAS E RAMPAS DEVEM POSSUIR PISOS COM CONDIÇÕES ANTIDERRAPANTES. E PERMANECEREM ANTIDERRAPANTES COM O USO.
* QUANDO FOR UTILIZADO VIDRO, O FABRICANTE DEVE APRESENTAR LAUDO DE RESISTÊNCIA DO MESMO.

DETALHE DE CORRIMÃO
SEM ESCALA

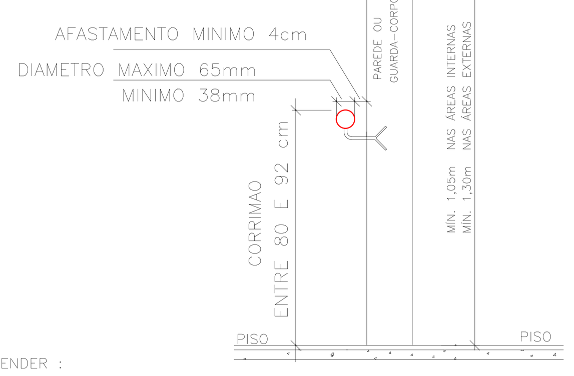

OS CORRIMAOS DEVEM ATENDER :
A) SEREM OBRIGATORIAMENTE COLOCADOS EM AMBOS OS LADOS DAS ESCADAS OU RAMPAS, DEVENDO ESTAR SITUADOS ENTRE 80cm E 92cm ACIMA DO NÍVEL DO PISO, SENDO EM ESCADAS, ESTA MEDIDA TOMADA VERTICALMENTE DO TOPO DO CORRIMÃO A UMA LINHA QUE UNA AS PONTAS DOS BOCÉIS OU QUINAS DOS DEGRAUS.
B) SEREM CONSTRUIDOS DE FORMA A SER AGARRADO FACILMENTE E PERMITIR CONTINUO ESCORREGADIO DA MÃO AO LONGO DE TODA SUA EXTENSÃO, SEM ENCONTRAR QUAISQUER OBSTRUÇÕES, ARESTAS OU SOLUÇÕES DE DESCONTINUIDADE. NO CASO DE SECÇÃO CIRCULAR SEU DIÂMETRO VARIA ENTRE 38 mm E 65mm.
C) OS CORRIMÃOS DEVEM SER AFASTADOS 4cm NO MÍNIMO, DAS PAREDES OU GUARDAS ÀS QUAIS FOREM FIXADOS.
D) NÃO SÃO ACEITÁVEIS, CORRIMÃOS CONSTRUÍDOS POR ELEMENTOS COM ARESTAS VIVAS, TÁBUAS LARGAS E OUTROS.
E) PARA AUXÍLIO DOS DEFICIENTES VISUAIS, OS CORRIMÃOS DAS ESCADAS DEVERÃO SER CONTÍNUOS, SEM INTERRUPÇÃO NOS PATAMARES, PROLONGANDO–SE, SEMPRE QUE POSSÍVEL, PELO MENOS 20cm DO INÍCIO E TÉRMINO DA ESCADA, E TEREM SUAS EXTREMIDADES SEMPRE VOLTADAS P/ PAREDE.
F) AS DIMENSÕES EXIGIDAS PARA CORRIMAOS VER FIGURA ACIMA .
G) RESISTIREM A UMA CARGA DE 900N APLICADA EM QUALQUER PONTO DELE, VERTICALMENTE DE CIMA P/ BAIXO E HORIZONTALMENTE EM AMBOS OS SENTIDOS.
H) AS EXTREMIDADES ODS CORRIMÃOS INTERMEDIÁRIOS DEVEM SER DOTADOS DE BALAÚSTRES OU OUTROS DISPOSITIVOS PARA EVITAR ACIDENTES.

* NAS ESCADAS QUE ATENDAM MEZANINOS E ÁREAS PRIVATIVAS, BASTA APENAS UM CORRIMÃO NAS ESCADAS DE ATÉ 1,10m DE LARGURA.

SINALIZAÇÃO DE ORIENTAÇÃO E SALVAMENTO

QUANT.	cod.	dimen.	SÍMBOLO	SIGNIFICADO	FORMA E COR	APLICAÇÃO
10	S2	390/190 mm	(x6) (x4)	SAÍDA DE EMERGÊNCIA	SÍMBOLO: RETANGULAR FUNDO: VERDE PICTOGRAMA: FOTOLU–MINESCENTE NOTA: A SETA INDICATIVA DEVE SER POSICIONADA DE ACORDO COM O SENTIDO A SER SINALIZADO.	INDICAÇÃO DO SENTIDO (esquerda/direita) DE UMA SAÍDA DE EMERGÊNCIA. Dimensões mín.: L=2H
1	S3					INDICAÇÃO DE UMA SAÍDA DE EMERGÊNCIA A SER AFIXADA ACIMA DA PORTA, PARA INDICAR SEU ACESSO
3	S6	390/190 mm		ESCADA DE EMERGÊNCIA	SÍMBOLO: RETANGULAR FUNDO: VERDE PICTOGRAMA: FOTOLU–MINESCENTE	INDICAÇÃO DO SENTIDO DE UMA SAÍDA POR RAMPAS A SETA INDICATIVA DEVE SER POSICIONADA DE ACORDO COM O SENTIDO A SER SINALIZADO
2	S12	316/158 mm	SAÍDA	SAÍDA DE EMERGÊNCIA	SÍMBOLO: RETANGULAR FUNDO: VERDE MENSAGEM "SAÍDA" E OU PICTOGRAMA E OU SETA DIRECIONAL FOTOLUMINESCENTE, COM ALTURA DE LETRA SEMPRE ≥ 50 MM	INDICAÇÃO DE SAÍDA DE EMERGÊNCIA, UTILIZADA COMO COMPLEMENTAÇÃO DO PICTOGRMA FOTOLUMINESCENTE (SETA OU IMAGEM, OU AMBOS)
4	S17	179 mm	EXEMPLO 1: 2º	NÚMERO DO PAVIMENTO	SÍMBOLO: RETANGULAR OU QUADRADA FUNDO: VERDE MENSAGEM INDICANDO Nº DO PAVIMENTO PODE SE FORMAR PELA ASSOCIAÇÃO DE 2 PLACAS EX: 1°SS = 1°subsolo	INDICAÇÃO DO PAVIMENTO, NO INTERIOR DA ESCADA (PATAMAR)
4	E1	224 mm		Alarme Sonoro		
4	E2	224 mm	ALARME DE INCÊNDIO	Comando manual de alarme ou bomba de incêndio	SÍMBOLO: quadrada FUNDO: VERMELHA Pictograma: Fotoluminescente	Ponto de acionamento de alarme de incêndio ou bomba de incêndio Deve vir sempre acompanhado de uma mensagem escrita, designando o equip. acionado por aquele pto.
2	E3		BOMBA DE INCÊNDIO			
7	E5	224 mm		Extintor de incêndio	SÍMBOLO: quadrada FUNDO: VERMELHA Pictograma: Fotoluminescente	Indicação de localização dos extintores de incêndio
4	E8	224 mm		Abrigo de mangueira e hidrante	SÍMBOLO: quadrada FUNDO: VERMELHA Pictograma: Fotoluminescente	Indicação de abrigo da mangueira de incêndio com ou sem hidrante no seu interior.
	E12	1000 mm		Sinalização de solo para equipamentos de combate incêndio (hidrantes e extintores)	SÍMBOLO: QUADRADA (1,0m x 1,0m) FUNDO: VERMELHA (0,7m x 0,7m) Pictograma: BORDA AMARELA (LARGURA 15 cm)	Usado para indicar a localização dos equipamentos de combate a incêndio e alarme, para evitar sua obstrução. (em estacionamentos...)
1	M1	402 mm	Esta Edificação está dotadada seguintes Sistemas de Proteção Contra Incêndios: –ACESSO VIATURAS CB –SAIDA DE EMERGÊNCIA –BRIGADA DE INCÊNDIO –ILUMINAÇÃO DE EMERGÊNCIA –ALARME DE INCÊNDIO –SINALIZAÇÃO DE EMERGÊNCIA –EXTINTORES DE INCÊNDIO –HIDRANTES Edificação em Concreto Armado Em caso de Emergência: ligue 193 Corpo Bombeiros ligue 190 Polícia Militar	Indicação dos sistemas de proteção contra incêndio existentes na edificação	SÍMBOLO: RETANGULAR ou QUADRADO FUNDO: cor contrastante com a mensagem Pictograma: mensagem escrita referente aos sistemas de proteção contra incêndio existentes na edificação o tipo de estrutura e os telefones emergência	Na entrada principal da edificação.
1	M2	380/190 mm	REFEITÓRIO LOTAÇÃO MÁXIMA 100 PESSOAS	Indicação da lotação máxima admitida no no recinto de reunião público	SÍMBOLO: RETANGULAR FUNDO: VERDE MENSAGEM escrita "LOTAÇÃO MÁXIMA ADMITIDA: N PESSOAS"	Nas entradas principais dos recintos de reunião de público
1	A5	204 mm		Cuidado risco choque elétrico	SÍMBOLO: triangular FUNDO: amarela Pictograma: raio, em cor preta Faixa triangular: preta	Próximo a instalações elétricas que oferecem risco de choque.
	O1			Obstáculo	SÍMBOLO: retangular ou quadrado FUNDO: Amarelo Pictograma: listas pretas inclinadas 45°	Nas paredes,pilares,vigas, cancelas e outros elementos que podem constituir obstáculos à circulação de pessoas e veículos. Utilizada quando o ambiente possui iluminação emergência.

QUADRO INFORMATIVO - MEDIDAS DE SEGURANÇA

LEGISLAÇÃO	
NORMA ADOTADA PARA DEFINIÇÃO DE MEDIDAS	DECRETO Nº 47.998/2020
TABELA	TABELA - 5 DA IT-01 9ªEDIÇÃO
SITUAÇÃO DA EDIFICAÇÃO	CONSTRUIDA
MEDIDAS DE SEGURANÇA	**REFERÊNCIAS NORMATIVAS E OBSERVAÇÕES**
ACESSO À VIATURAS	CONFORME IT 04
SAÍDAS DE EMERGÊNCIA	CONFORME IT 08
BRIGADA DE INCÊNDIO	CONFORME IT 12
ILUMINAÇÃO DE EMERGÊNCIA	CONFORME IT 13 E NBR 10.898:2013
ALARME DE INCÊNDIO	CONFORME IT 14
SINALIZAÇÃO DE EMERGÊNCIA	CONFORME IT 15
EXTINTORES	CONFORME IT 16
SISTEMA DE HIDRANTES	CONFORME IT 17

CLASSIFICAÇÃO DE EDIFICAÇÃO E CARGA DE INCÊNDIO

GRUPO	OCUPAÇÃO	DIVISÃO	DESCRIÇÃO/ EXEMPLO	CARGA DE INCÊNDIO EM MJ/M²
E	EDUCACIONAL	E -1	ESCOLA EM GERAL (ENSINO FUNDAMENTAL)	300MJ/M²

PLANTA DE SITUAÇÃO.
ESCALA - 1:1.000.

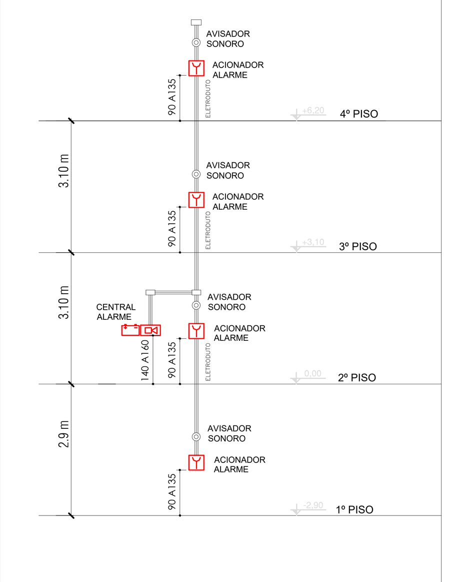

ISOMÉTRICO DE ALARME
SEM ESCALA

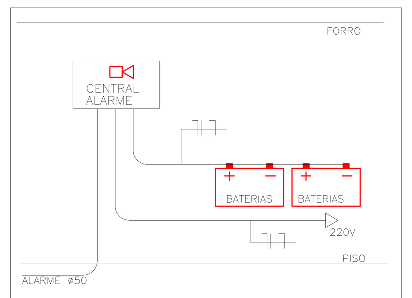

DETALHE CENTRAL DE ALARME

LIGAÇÃO INDEPENDENTE DA BOMBA DE INCÊNDIO

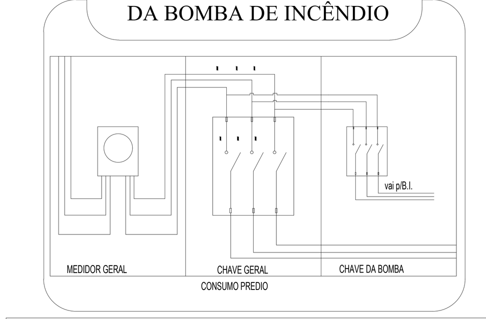

NOTA - A ALIMENTAÇÃO ELÉTRICA DAS BOMBAS DE INCÊNDIO DEVE SER INDEPENDENTE DO CONSUMO GERAL, DE FORMA A PERMITIR O DESLIGAMENTO GERAL DA ENERGIA, SEM PREJUÍZO DO FUNCIONAMENTO DO MOTOR DA BOMBA DE INCÊNDIO.

NOTA - A CHAVE DE ALIMENTAÇÃO ELÉTRICA DAS BOMBAS DE INCÊNDIO DEVE SER SINALIZADA COM A INSCRIÇÃO : " ALIMENTAÇÃO DA BOMBA DE INCÊNDIO - NÃO DESLIGUE"

ISOMÉTRICO DE HIDRANTES
SEM ESCALA

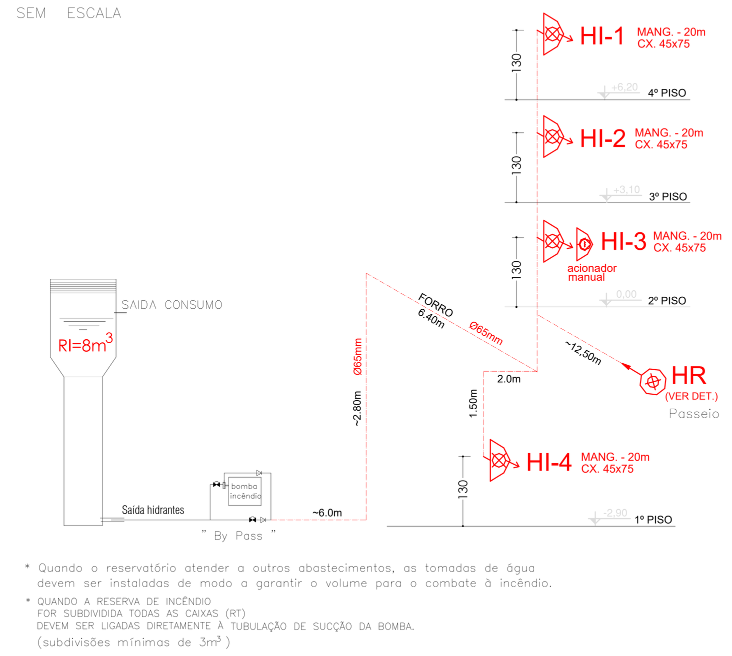

* Quando o reservatório atender a outros abastecimentos, as tomadas de água devem ser instaladas de modo a garantir o volume para o combate à incêndio.
* QUANDO A RESERVA DE INCÊNDIO FOR SUBDIVIDIDA TODAS AS CAIXAS (RT) DEVEM SER LIGADAS DIRETAMENTE À TUBULAÇÃO DE SUCÇÃO DA BOMBA. (subdivisões mínimas de 3m³)

LEGENDA GERAL

SIMBOLOGIA	LEGENDA GERAL
	PÓ ABC–Capacidade extintora 2–A:20–B:C
CB	ACESSO VIATURAS
	PONTO DE ILUMINAÇÃO DE EMERGÊNCIA
	PONTO DE ILUMINAÇÃO DE TIPO FAROL DUPLO
	HIDRANTE SIMPLES
	REGISTRO DE RECALQUE
	Acionador de bomba de incendio (Botoeira liga desliga)
	RESERVA DE INCÊNDIO
	BOMBA DE INCÊNDIO
	Chave elétrica principal
	Chave elétrica secundária
	ACIONADOR MANUAL DE ALARME DE INCÊNDIO
	CENTRAL DE ALARME
	AVISADOR SONORO TIPO SIRENE
	BATERIAS DO SISTEMA DE ALARME
	DIREÇÃO DO FLUXO DA ROTA FUGA
	SAÍDA FINAL DA ROTA DE FUGA
	PAREDES COMUM

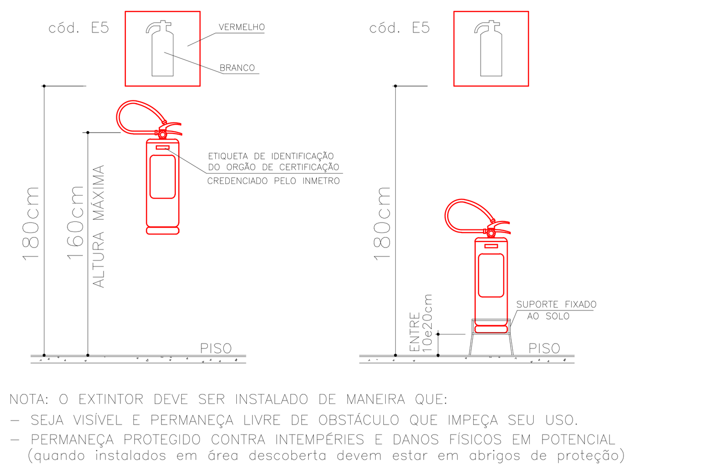

NOTA: O EXTINTOR DEVE SER INSTALADO DE MANEIRA QUE:
– SEJA VISÍVEL E PERMANEÇA LIVRE DE OBSTÁCULO QUE IMPEÇA SEU USO.
– PERMANEÇA PROTEGIDO CONTRA INTEMPÉRIES E DANOS FÍSICOS EM POTENCIAL (quando instalados em área descoberta devem estar em abrigos de proteção)
– QUANDO FIXADO EM PILAR, SINALIZAR TODAS AS FACES DO PILAR QUE ESTIVEREM VOLTADAS PARA OS CORREDORES DE CIRCULAÇÃO.
– QUANDO SE TRATAR DE EXTINTOR INSTALADO EM GARAGEM, ÁREA DE FABRICAÇÃO, DEPÓSITO E LOCAIS UTILIZADOS PARA MOVIMENTAÇÃO DE MERCADORIAS, DEVE SER IMPLANTADA TAMBÉM A SINALIZAÇÃO DE PISO.

DET. DE INSTALAÇÃO DO EXTINTOR DE INCÊNDIO
SEM ESCALA

DETALHE DEGRAU DE ESCADA
SEM ESCALA

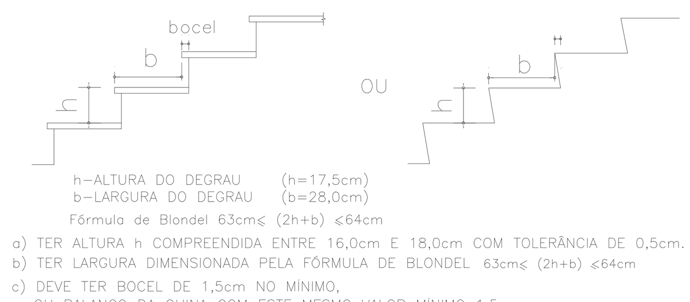

h–ALTURA DO DEGRAU (h=17,5cm)
b–LARGURA DO DEGRAU (b=28,0cm)
Fórmula de Blondel 63cm≤ (2h+b) ≤64cm

a) TER ALTURA h COMPREENDIDA ENTRE 16,0cm E 18,0cm COM TOLERÂNCIA DE 0,5cm.
b) TER LARGURA DIMENSIONADA PELA FÓRMULA DE BLONDEL 63cm≤ (2h+b) ≤64cm
c) DEVE TER BOCEL DE 1,5cm NO MÍNIMO, OU BALANÇO DA QUINA COM ESTE MESMO VALOR MÍNIMO 1,5cm.
d) ESCADAS E RAMPAS DEVEM POSSUIR PISOS COM CONDIÇÕES ANTIDERRAPANTES. E PERMANECEREM ANTIDERRAPANTES COM O USO.
e) O LANÇO MÍNIMO DEVE TER TRÊS DEGRAUS.

DET. SINALIZAÇÃO SEM ESCALA

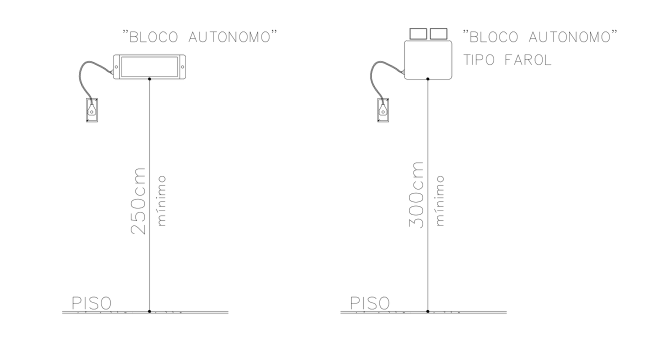

DET. LUMINÁRIAS EMERGÊNCIA
SEM ESCALA

–LUMINÁRIAS DO TIPO "BLOCO AUTONOMO"
–LUMINÁRIAS COM BATERIA RECARREGÁVEL.
–LUMINÁRIAS VEM COM CABO DE FORÇA BASTANDO LIGAR NA TOMADA,
–NA FALTA DE ENERGIA ELA ACENDE AUTOMÁTICO, AUTONOMIA MÍNIMA 1h.
–NÍVEL MÍNIMO DE ILUMINAMENTO NO PISO:
 5 LUX EM LOCAIS COM DESNÍVEIS, COM OBSTÁCULOS...
 3 LUX EM LOCAIS PLANOS, SEM OBSTÁCULOS
–LUMINÁRIAS INSTALADAS A MENOS DE 2,50m DE ALTURA:
 DEVEM TER TENSÃO MÁX. DE ALIMENTAÇÃO DE 30 VOLTS
 NA IMPOSSIBILIDADE DE REDUZIR A TENSÃO PODE SER UTILIZADO INTERRUPTOR DIFERENCIAL DE 30 mA COM DISJUNTOR TERMO MAGNÉTICO DE 10 A.

NOTA: BLOCO AUTÔNOMO DO TIPO FAROL SERÁ ESPECIFICADO O PONTO EM PLANTA – EXTERNO NO PÁTIO DE SAÍDA DOS ALUNOS. (ABRANGÊNCIA MÍNIMA DOS FAROIS, ÁREA DE 250m²)

ANEXOS - IT-08 2ªEdição

TABELA 01 - CLASSIFICAÇÃO DA EDIFICAÇÃO QUANTO À ALTURA.
 TIPO I – EDIFICAÇÃO BAIXA H≤12,0m
TABELA 02 - CLASSIFICAÇÃO DA EDIF.QUANTO ÀS SUAS DIMENSÕES EM PLANTA.
 –QUANTO À AREA DO MAIOR PAVTO(Sp)– CÓDIGO –N
 CLASSE DA EDIFICAÇÃO – DE PEQUENO PAVTO – Sp < 930m²
 –QUANTO À AREA DOS PAVTOS SITUADOS ABAIXO DA SOLEIRA DE ENTRADA (Ss)
 CLASSE DA EDIFICAÇÃO – NÃO POSSUI SUBSOLO.
 –QUANTO À ÁREA TOTAL –St (SOMA DAS ÁREAS DE TODOS OS PAVTOS)
 CÓDIGO – T CLASSE DA EDIFICAÇÃO – EDIFICAÇÕES MÉDIAS
 PARÂMETROS DE ÁREA – 930m² < St < 1500m².
TABELA 03 - CLASSIFICAÇÃO DA EDIF.QUANTO ÀS SUAS CARACTERÍSTICAS CONSTRUTIVAS.
 –CÓDIGO – X
TABELA 05 - DISTÂNCIAS MÁXIMAS A SEREM PERCORRIDAS.
 –TIPO DE EDIFICAÇÃO: X
 SEM CHUVEIROS AUTOMÁTICOS – SAÍDA ÚNICA – SEM DETECÇÃO DE FUMAÇA
 DISTÂNCIA MÁXIMA A PERCORRER: 35,0m

-É exigido para esta Edificação "Atestados de Brigadistas"

NO ATO DA SOLICITAÇÃO DE VISTORIA, APRESENTAR AS DECLARAÇÕES DE FORMAÇÃO DA BRIGADA DE INCÊNDIO, CONFORME ANEXOS E.6.1, E.6.2, E.6.3 DA IT-03 2ªEDIÇÃO

QUADRO DE ÁREAS

1º Pav. (Térreo Rua Espírito Santo) :	363,04m²
2º Pav. (Térreo Rua Amazonas) :	369,86m²
3º Pav. :	348,65m²
4º Pav. :	315,98m²
ÁREA TOTAL:	1.397,53m²

NOTAS :

- CADA EXTINTOR DEVERÁ TER ETIQUETA IDENTIFICAÇÃO COM DATA EM QUE FOI CARREGADO, RECARGA E Nº IDENTIFICADOR.
- AS OPERAÇÕES DE RECARGA DO EXTINTOR DEVERÃO SEGUIR NORMAS TÉCNICAS OFICIAIS VIGENTES NO PAÍS.
- O SISTEMA DE SINALIZAÇÃO DE EMERGÊNCIA ATENDERÁ AO CONTIDO NA INSTRUÇÃO TÉCNICA Nº15 DO CBMMG

Sistema de hidrantes:

– A BOMBA DE INCÊNDIO DEVE SER DO TIPO CENTRÍFUGA ACIONADA POR MOTOR ELÉTRICO , DEVERÁ SER INSTALADO UM SISTEMA DE PASSAGEM SECUNDÁRIA(by pass) GARANTINDO SEMPRE FLUXO DE ÁGUA NA PRUMADA MESMO C/ A BOMBA IMPOSSIBILITADA.
–As dimensões das casas de Bombas devem ser tais que permitam acesso em toda volta das bombas de incêndio e espaço suficiente p/manutenção.
–É indispensável para instalação de BOMBAS atender ao ANEXO C– IT17.
– O VOLUME DE ÁGUA NA RESERVA TÉCNICA (tab4 –IT17) = 8m3
– OS RESERVATÓRIOS CONSTRUÍDOS EM FIBRA, DEVEM SER PROTEGIDOS COM PAREDES RESITENTES AO FOGO.
– O Reservatório pode ser subdividido, desde que todas as unidades estejam ligadas diretamente a tubulação de sucção da Bomba de incêndio e tenham subdivisões em unidades mínimas de 3m3
– Quando o reservatório atender a outros abastecimentos, as tomadas de água devem ser instaladas de modo a garantir o volume para o combate à incêndio. A capacidade efetiva deste reservatório deve ser mantida permanente.
– A tubulação do sistema de hidrante deve ter no mínimo, diâmetro nominal 21/2"
– As tubulações aparentes do sistema devem ser na cor vermelha.
– A TUBULAÇÃO DO SISTEMA DEVE SER FIXADA NOS ELEMENTOS ESTRUTURAIS POR MEIO DE SUPORTES METÁLICOS RÍGIDOS E ESPAÇADOS NO MÁX. A CADA 4m.
– A TUBULAÇÃO ENTERRADA COM O TIPO DE ACOPLAMENTO PONTA E BOLSA DEVE SER PROVIDA DE BLOCOS DE ANCORAGEM NAS MUDANÇAS DE DIREÇÃO E ABRAÇADEIRAS COM TIRANTES NOS ACOPLAMENTOS CONFORME NBR 10897/90
–A TUBULAÇÃO DE AÇO ENTERRADA DEVE SER PROTEG. C/ FITA ADESIVA ANTICORROSIVA

PROJETO DE PREVENÇÃO E COMBATE À INCÊNDIO E PÂNICO
PSCIP

ENDEREÇO: RUA AMAZONAS, Nº246 CENTRO IBERTIOGA / MG	OCUPAÇÃO/USO: EDUCACIONAL
RESPONSÁVEL P/ USO: PREFEITURA MUNICIPAL DE IBERTIOGA - CNPJ: 333.851.736-04 ESCOLA MUNICIPAL Dr. MÁRIO BATISTA DO NASCIMENTO	ÁREA CONSTRUIDA TOTAL: 1.397,53 m²
RESPONSÁVEL TÉCNICO: ENGª CIVIL FLÁVIA DA COSTA TAVARES CREA -75611/D	ESCALA: INDICADAS
	DATA: DEZEMBRO / 2022
DESENHO: SIMBOLOGIAS DETALHES, NOTAS QUADRO ÁREA P. SITUAÇÃO	FOLHA: 01/03

FORMATO A1 - ESTENDIDO